PURGADORES DE CUBETA INVERTIDA
IB35

DESCRIPCIÓN

Los purgadores de cubeta invertida serie IB35 están recomendados para todo tipo de servicios donde el requerimiento más importante es un funcionamiento duradero, eficiente y libre de problemas.
Operan intermitentemente, completamente abiertos o completamente cerrados, siendo los más adecuados para vapor a media y alta presión.

IB35S

CARACTERÍSTICAS PRINCIPALES

Descarga intermitente.
Descarga el condensado a la temperatura del vapor.
No se ve afectado por golpes de ariete ni por vibraciones.
Fácil mantenimiento.

OPCIONES: Dispositivo anti-congelante.

UTILIZACIÓN: Vapor saturado y sobrecalentado.

IB35SS

MODELOS DISPONIBLES: IB35S – cuerpo en acero carbono, capuchón en acero inoxidable.
IB35SS – totalmente en acero inoxidable.

TAMAÑOS: 1/2” a 1”; DN 15 a DN 25.

CONEXIONES: Rosca hembra ISO 7 Rp o NPT.
Bridas EN 1092-1 PN 40.
Bridas ASME B16.5 Clase 150 o 300.
Soldadura por encaje (SW) ASME 16.11.
Soldadura a tope (BW) ASME B16.25 bajo pedido.

INSTALACIÓN: Instalación horizontal.
Ver IMI – Instrucciones de instalación y mantenimiento.

MAX. ΔP: IB35S-17 – 17 bar
IB35S-27 – 27 bar
Observación: las mismas cifras son válidas para el IB35SS.

MARCACIÓN CE - GRUPO 2 (PED - Directiva Europea)	
PN 40	**Categoría**
1/2” a 1” – DN 15 a 25	SEP

CAPACIDAD DE DESCARGA (kg/h)																		
MODELO	**TAMAÑO**	**PRESIÓN DIFERENCIAL (bar)**																
		1	**2**	**3**	**4**	**5**	**6**	**7**	**8**	**10**	**11**	**12**	**14**	**17**	**20**	**22**	**24**	**27**
IB35S-17	**1/2” a 1” DN 15 a 25**	140	180	200	215	225	235	240	250	265	270	275	280	400	–	–	–	–
IB35S-27	**1/2” a 1” DN 15 a 25**	80	100	115	120	125	132	137	140	150	153	155	158	233	240	245	250	255

Observación: las mismas cifras son válidas para el IB35SS.

Nos reservamos el derecho de cambiar el diseño y el material de este producto sin previo aviso.

CONDICIONES LIMITANTES DEL CUERPO					
IB35S		IB35SS			TEMPERATURA RELACIONADA
BRIDADO CLASE 150 **	BRIDADO PN 40 / CLASE 300 *	BRIDADO CLASE 150 **	BRIDADO CLASE 300 **	BRIDADO PN 40 *	
PRESIÓN PERMIS.	PRESIÓN PERMIS.	PRESIÓN PERMIS.	PRESIÓN PERMIS.	PRESIÓN PERMIS.	
17,7 bar	37,1 bar	13,3 bar	34,4 bar	37,9 bar	100 ºC
14 bar	33,3 bar	11,1 bar	28,8 bar	31,8 bar	200 ºC
8,4 bar	25,7 bar	8,4 bar	24,1 bar	26,4 bar	350 ºC
6,5 bar	23,8 bar	6,5 bar	23,1 bar	25,7 bar	400 ºC

PMO – Presión máxima de operación: 27 bar; TMO – Temperatura máxima de operación: 380 ºC.
* De acuerdo con EN 1092-1:2018; ** De acuerdo con EN 1759-1:2004.
Condiciones limitantes del cuerpo PN 40 o inferior, dependiendo del tipo de conexión adoptada. Class. PN 40 para versiones roscadas, SW y BW.

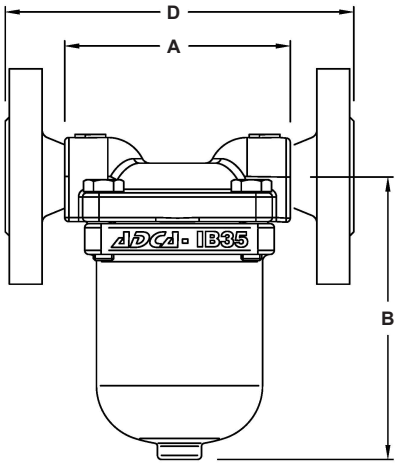

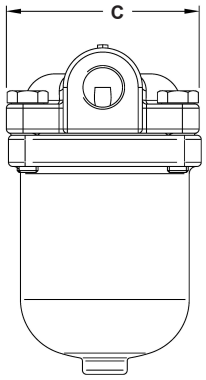

DIMENSIONES (mm)										
ROSCADO / SW					PN 40		CLASE 150		CLASE 300	
TAMAÑO	A	B	C	PESO (kg)	D	PESO (kg)	D	PESO (kg)	D	PESO (kg)
1/2" – DN 15	110	125	92	2,3	170	3,8	170	3,3	170	4,1
3/4" – DN 20	110	125	92	2,3	170	4,3	170	3,7	170	5,3
1" – DN 25	110 / 160 *	125	92	2,3	180	4,9	180	4,5	180	6,5

* IB35SS se suministra con un encaje roscado soldado.

MATERIALES		
POS. Nº	DESIGNACIÓN	MATERIAL
1	Cuerpo (IB35S)	P250GH / 1.0460
	Cuerpo (IB35SS)	A351 CF8M / 1.4408
2	Capuchón	A351 CF8M / 1.4408
3	* Junta	Grafito
4	* Asiento	AISI 410 / 1.4006
5	* Válvula	AISI 410 / 1.4006
6	* Palanca	AISI 304 / 1.4301
7	* Cubeta	AISI 304 / 1.4301
8	Tubo de entrada	AISI 304 / 1.4301
9	Tornillos	Acero inoxidable A2-70
10	** Dispositivo anti-congelante	AISI 304 / 1.4301

* Repuestos disponibles; ** Opcional.

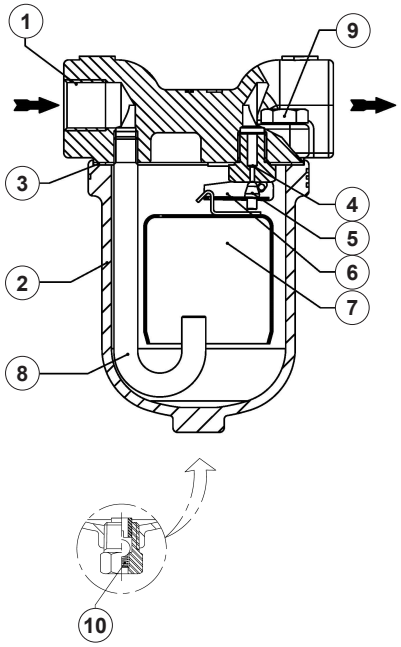

Nos reservamos el derecho de cambiar el diseño y el material de este producto sin previo aviso.